6-24m

Easy Step® Extra Wide Safety Gate

Models: 1124E EP, 1124E P

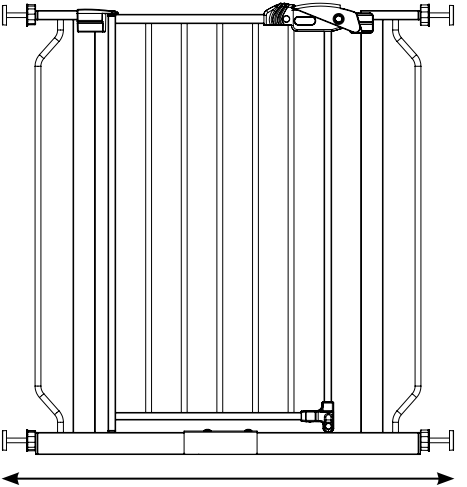

73.6cm–76.2cm up to 129cm wide, 76.2 cm tall
(29”–30” up to 51” wide, 30” tall)

www.regalo-baby.com

Regalo International, LLC
3200 Corporate Center Drive, Suite 100 / Burnsville, MN 55306, USA
EU Authorised Representative / Jappo Trading Oy / Lemuntie 7 / 00510 Helsinki, Finland
Email: globalsupport@regalo-baby.com

Made in China

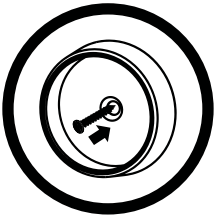

EN: NEVER USE WITHOUT WALL CUPS
NL: NOOIT GEBRUIKEN ZONDER WANDPLAATJES
FR: NE JAMAIS UTILISER SANS COUPELLES MURALES
DE:NIEMALS OHNE WANDSCHALEN VERWENDEN
IT: NON USARE MAI SENZA COPERCHI DA PARETE
PL: NIGDY NIE UŻYWAĆ BEZ KAPTURKÓW ŚCIENNYCH
ES: NUNCA USAR SIN PROTECTORES DE PARED
SV: ANVÄND ALDRIG UTAN VÄGGFÖTTER
FI: ÄLÄ KOSKAAN KÄYTÄ ILMAN SEINÄKUPPEJA
NO: MÅ ALDRI BRUKES UTEN VEGGFESTER
DA: MÅ ALDRIG BRUGES UDEN VÆGHOLDERE
HU: SOHA NE HASZNÁLJA A FALI SZERELVÉNYEK NÉLKÜL

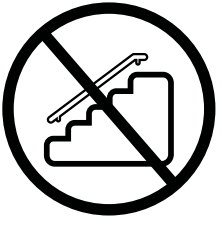

EN: NEVER USE AT TOP OF STAIRS
NL: NOOIT BOVENAAN DE TRAP GEBRUIKEN FR: NE JAMAIS UTILISER CET ÉQUIPEMENT EN HAUT D'UN ESCALIER.
FR: NE JAMAIS UTILISER CET ÉQUIPEMENT EN HAUT D'UN ESCALIER.
DE: NIEMALS OBEN AN TREPPEN VERWENDEN
IT: NON UTILIZZARE MAI IN CIMA ALLE SCALE
PL: NIE MONTOWAĆ NA GÓRZE BIEGU SCHODÓW.
ES: UNCA LO UTILICE EN LA PARTE SUPERIOR DE LAS ESCALERAS.
SV: ANVÄND ALDRIG HÖGST UPP I TRAPPAN
FI: ÄLÄ KOSKAAN KÄYTÄ TURVAESTETTÄ PORTAIDEN YLÄPÄÄSSÄ
NO: MÅ GRINDEN ALDRI BRUKES ØVERST I TRAPPER.
DA: MÅ DEN ALDRIG BRUGES ØVERST PÅ EN TRAPPE
HU: SOHA NE HASZNÁLJA LÉPCSŐ TETEJÉN

WARNING: Incorrect installation can be dangerous.
WAARSCHUWING: Onjuiste installatie kan gevaarlijk zijn.
AVERTISSEMENT: Une installation incorrecte peut être dangereuse.
WARNUNG: Eine falsche Installation kann gefährlich sein.
ATTENZIONE: Un'installazione errata può essere pericolosa.
OSTRZEŻENIE: Nieprawidłowa instalacja może być niebezpieczna.
ADVERTENCIA: Una instalación incorrecta puede ser peligrosa.
VARNING: Felaktig montering kan innebära risker.
VAROITUS: Virheellinen asennus voi olla vaarallinen.
ADVARSEL: Feilaktig installering kan være farlig.
ADVARSEL: Forkert installation kan være farlig.
FIGYELMEZTETÉS: A helytelen felszerelés veszélyes lehet.

WARNING: Do not use the safety barrier if any components are damaged or missing.
WAARSCHUWING: Gebruik het veiligheidshek niet indien onde delen ontbreken of beschadigd zijn.
AVERTISSEMENT: Ne pas utiliser la barrière de sécurité si des composants sont manquants ou endommagés.
WARNUNG: Sicherheitssperre nicht verwenden, falls Komponenten beschädigt sind oder fehlen.
ATTENZIONE: Non utilizzare la barriera di sicurezza qualora un qualsiasi componente risulti danneggiato o mancante.
OSTRZEŻENIE: Nie używaj barierki bezpieczeństwa, gdy brakuje jakiejś część lub gdy jakaś część jest uszkodzona.
ADVERTENCIA: No utilizar la barrera de seguridad si falta algún componente o hay alguno dañado.
VARNING: Använd inte säkerhetsgrinden om delar har skadats eller saknas. VAROITUS: Älä käytä, jos yksikään osa on vahingoittunut tai puuttuu.
ADVARSEL: Ikke bruk sikkerhetsgrinden dersom noen komponenter er skadet eller mangler.
ADVARSEL: Må ikke bruges, hvis nogle dele mangler eller er beskadigede.
FIGYELMEZTETÉS: Hiányzó vagy sérült alkatrészekkel ne használja a biztonsági korlátot.

EN: IMPORTANT! READ AND FOLLOW THESE INSTRUCTIONS CAREFULLY AND KEEP FOR FUTURE REFERENCE

NL: BELANGRIJK! LEES EN VOLG DEZE INSTRUCTIES ZORGVULDIG EN BEWAAR HET VOOR TOEKOMSTIG GEBRUIK

FR: IMPORTANT ! LISEZ ET SUIVEZ ATTENTIVEMENT CES INSTRUCTIONS ET CONSERVEZ-LES POUR LES CONSULTER ULTÉRIEUREMENT

DE: WICHTIG! LESEN UND BEFOLGEN SIE DIESE ANWEISUNGEN SORGFÄLTIG UND BEWAHREN SIE SIE ZUM SPÄTEREN NACHSCHLAGEN AUF

IT: IMPORTANTE! LEGGERE E SEGUIRE ATTENTAMENTE QUESTE ISTRUZIONI E CONSERVARLE PER RIFERIMENTI FUTURI

PL: WAŻNE! UWAŻNIE PRZECZYTAĆ I PRZESTRZEGAĆ NINIEJSZEJ INSTRUKCJI ORAZ ZACHOWAĆ JĄ DO WYKORZYSTANIA W PRZYSZŁOŚCI

ES: ¡IMPORTANTE! LEA Y SIGA ESTAS INSTRUCCIONES ATENTAMENTE Y CONSÉRVELAS PARA FUTURAS CONSULTAS

SV: VIKTIGT! LÄS IGENOM DESSA INSTRUKTIONER OCH BEHÅLL FÖR FRAMTIDA BEHOV

FI: TÄRKEÄÄ! LUE NÄMÄ OHJEET JA NOUDATA NIITÄ HUOLELLISESTI. SÄILYTÄ OHJEET TULEVAA TARVETTA VARTEN

NO: VIKTIG! LES OG FØLG DISSE INSTRUKSJONENE NØYE OG BEHOLD DEM FOR FREMTIDIG REFERANSE

DA: VIGTIGT! LÆS OG FØLG DISSE INSTRUKTIONER OMHYGGELIGT, OG GEM DEM TIL FREMTIDIG BRUG

HU: FONTOS! FIGYELMESEN OLVASSA EL ÉS TARTSA BE EZEKET AZ UTASÍTÁSOKAT, ÉS ŐRIZZE MEG KÉSŐBBI HASZNÁLATRA

⚠ WARNING

- **Never use without wall cups.**
- To prevent serious injury or death, securely install barrier or enclosure and use according to manufacturer's instructions.
- Children have died or been seriously injured when barriers are not securely installed. Always install and use barrier as directed using all required parts.
- Incorrect installation can be dangerous.
- Do not use the safety barrier if any components are damaged or missing.
- Never stack barriers on top of each other to form a taller barrier. This could result in serious injury or death.
- Safety barrier has been designed for use with children up to 24 months of age.
- Stop using when a child can climb over or dislodge the barrier.
- Use only with the locking/latching mechanism securely engaged.
- To prevent falls, never use at top of stairs.
- If the safety barrier is used at the bottom of the stairs, it should be positioned at the front of the lowest tread possible.
- Only install gate in opening that is solid and secure. Not recommended to install on stair post.
- Never use to keep child away from pool.
- Always ensure the barrier is resting against the floor before beginning installation.

⚠ WARNING

- This product will not necessarily prevent all accidents. Never leave child unattended.
- Check that the safety barrier is correctly closed.
- Check the barrier regularly to see if all the hardware and mountings are tightened.
- Additional or replacement parts should only be obtained from the manufacturer or distributor.
- Do not use if any components are missing or damaged.
- The safety barrier must not be fitted across windows.
- Adult assembly required.
- This gate is designed to fit openings 29 inches to 51 inches.
- Never use more than two extensions per side of gate.
- If hardware mounting to a surface other than drywall or wood, please consult with a professional about installation.
- Base locks are to be used at all times, on both sides of the gate.
- Safety barrier conforms to EN 1930:2011
- This safety barrier is for domestic use only.
- Safety barrier should be checked regularly to ensure that it is secure and functioning in accordance with these instructions.
- Safety barrier has a manual closing system.

⚠ WAARSCHUWING

- **Nooit gebruiken zonder wandplaatjes.**
- Om ernstig letsel of de dood te voorkomen, dient u het veiligheidshek veilig te installeren en te gebruiken volgens de instructies van de fabrikant.
- Er zijn kinderen gestorven en ernstig gewond geraakt doordat veiligheidshekken niet veilig waren geïnstalleerd. Installeer en gebruik de barrière altijd conform de gebruiksaanwijzing en met behulp van alle vereiste onderdelen.
- Onjuiste installatie kan gevaarlijk zijn.
- Gebruik het veiligheidshek niet indien onderdelen ontbreken of beschadigd zijn.
- Plaats barrières nooit op elkaar om een hogere barrière te verkrijgen. Dit kan leiden tot ernstig letsel of overlijden.
- Het veiligheidshek is ontworpen voor kinderen tot 24 maanden oud.
- Stop het gebruik als een kind of huisdier over de barrière kan klimmen of het kan openen.
- Alleen gebruiken als het sluit-/vergrendelingsmechanisme stevig vastzit.
- Om vallen te voorkomen, nooit bovenaan de trap gebruiken.
- Wenn die Sicherheitsbarriere am unteren Ende der Treppe verwendet wird, sollte diese an der Vorderseite der untersten Stufe positioniert werden.
- Das Gitter darf nur in einer Öffnung montiert werden, die stabil und sicher ist. Nicht für die Montage an Treppenpfosten empfohlen.

⚠ WAARSCHUWING

- Als de veiligheidsbarrière onderaan de trap wordt gebruikt, moet deze aan de voorkant van de laagst mogelijke trede worden geplaatst.
- Installeer het hek alleen in een opening die stevig en veilig is. Het wordt afgeraden om op een post van de trap te installeren.
- Nooit gebruiken om een kind uit de buurt van een zwembad te houden.
- Zorg er altijd voor dat de barrière op de vloer rust voordat u met de installatie begint.
- Dit product voorkomt niet noodzakelijkerwijs alle ongelukken. Laat kinderen nooit zonder toezicht achter.
- Dit product voorkomt niet noodzakelijkerwijs alle ongelukken. Laat kinderen nooit zonder toezicht achter.
- Controleer of de veiligheidsbarrière correct is gesloten.
- Controleer regelmatig of alle onderdelen en bevestigingspunten van het veiligheidshek stevig vastzitten.
- Aanvullende of vervangende onderdelen mogen alleen worden verkregen van de fabrikant of distributeur.
- Niet gebruiken indien er onderdelen ontbreken of beschadigd zijn.
- De veiligheidsbarrière mag niet voor ramen worden geplaatst.
- Montage door volwassenen noodzakelijk.

⚠ WAARSCHUWING

- Dit hek is ontworpen om in openingen van 29 inch (73.6 cm) tot 51 inch (129 cm) te passen.
- Gebruik nooit meer dan twee verlengstukken per kant van het hek.
- Als de elementen op een ander oppervlak dan op een gipsplaat of op hout worden gemonteerd, overleg dan met een expert over de installatie.
- Basisvergrendelingen moeten te allen tijde worden gebruikt, aan beide zijden van het hek.
- Veiligheidsbarrière conform EN 1930:2011.
- Deze veiligheidsbarrière is uitsluitend bestemd voor huishoudelijk gebruik.
- De veiligheidsbarrière moet regelmatig worden gecontroleerd om er zeker van te zijn dat deze veilig is en functioneert in overeenstemming met deze instructies.
- De veiligheidsbarrière heeft een handmatig afsluitsysteem.

⚠ AVERTISSEMENT

- **Ne jamais utiliser sans coupelles murales.**
- Pour prévenir les blessures graves ou la mort, installer une barrière ou une enceinte de sécurité et procéder à l'utilisation conformément aux instructions du fabricant.
- Des enfants sont décédés ou ont été gravement blessés à cause de barrières n'ayant pas été solidement installées. Toujours installer et utiliser la barrière comme indiqué, en utilisant toutes les pièces requises.
- Une installation incorrecte peut être dangereuse.
- Ne pas utiliser la barrière de sécurité si des composants sont manquants ou endommagés.
- Ne jamais empiler de barrières les unes sur les autres pour former une barrière plus haute. Cela pourrait entraîner des blessures graves ou la mort.
- La barrière de sécurité a été conçue pour être utilisée avec des enfants âgés de 24 mois maximum.
- Arrêter toute utilisation si un enfant peut escalader ou déloger la barrière.
- Utiliser uniquement avec le mécanisme de verrouillage solidement engagé.
- Pour éviter les chutes, ne jamais utiliser cet équipement en haut d'un escalier.
- Si la barrière de sécurité est utilisée en bas des escaliers, elle doit être positionnée à l'avant de la marche la plus basse possible.
- N'installer la barrière que dans une ouverture solide et sécurisée. Il n'est pas recommandé de l'installer sur un poteau d'escalier.
- Ne jamais utiliser pour éloigner un enfant d'une piscine.

⚠ AVERTISSEMENT

• Toujours s'assurer que la barrière repose sur le sol avant de commencer l'installation.
• Ce produit n'évitera pas nécessairement tous les accidents. Ne jamais laisser un enfant sans surveillance.
• Vérifier que la barrière de sécurité est correctement fermée.
• Vérifier régulièrement la barrière pour voir si tout le matériel et les fixations sont serrés.
• Les pièces supplémentaires ou de rechange ne doivent être obtenues qu'auprès du fabricant ou du distributeur.
• Ne pas utiliser si des composants sont manquants ou endommagés.
• La barrière de sécurité ne doit pas être montée sur des fenêtres.
• L'assemblage doit être effectué par des adultes.
Cette barrière est conçue pour s'adapter aux ouvertures de 73.6 à 129 cm.
• Ne jamais utiliser plus de deux extensions par côté de la barrière.
• En cas d'installation sur une surface autre qu'une cloison sèche ou du bois, consulter un professionnel au sujet de l'installation.
•Les verrous de base doivent être utilisés en permanence, des deux côtés de la barrière.
• Barrière de sécurité conforme à la norme EN 1930:2011
• Cette barrière de sécurité est réservée à un usage domestique.
• La barrière de sécurité doit être vérifiée régulièrement pour s'assurer qu'elle est bien fixée et fonctionne conformément à ces instructions.
• La barrière de sécurité dispose d'un système de fermeture manuel.

⚠ WARNUNG

- **Niemals ohne Wandschalen verwenden.**
- Um ernsthafte Verletzungen oder Todesfälle zu vermeiden, installieren Sie die Sperre oder das Gehege sicher und fest und verwenden Sie es entsprechend den Anweisungen des Herstellers.
- Kinder sind zu Tode gekommen oder haben sich ernsthaft verletzt, wenn die Sperren nicht sicher installiert waren. Installieren und verwenden Sie die Sperren immer wie beschrieben und unter Verwendung aller erforderlichen Teile.
- Eine falsche Installation kann gefährlich sein.
- Sicherheitssperre nicht verwenden, falls Komponenten beschädigt sind oder fehlen.
- Stapeln Sie niemals Barrieren übereinander, um eine höhere Barriere zu bilden. Dies kann zu schweren bis tödlichen Verletzungen führen.
- Die Sicherheitsbarriere wurde für Kinder bis 24 Monaten entwickelt.
- Verwenden Sie das Produkt nicht weiter, wenn ein Kind oder Haustier klettern oder die Sperre entfernen kann.
- Nur mit sicher befestigtem Versperr-/Verriegelungsmechanismus verwenden.
- Um Stürze zu vermeiden, niemals oben an Treppen verwenden.
- Wenn die Sicherheitsbarriere am unteren Ende der Treppe verwendet wird, sollte diese an der Vorderseite der untersten Stufe positioniert werden.
- Das Gitter darf nur in einer Öffnung montiert werden, die stabil und sicher ist. Nicht für die Montage an Treppenpfosten empfohlen.
- Niemals verwenden, um ein Kind vom Swimming-Pool fernzuhalten.

⚠ WARNUNG

- Vor der Installation stets sicherstellen, dass die Sperre den Boden berührt.
- Dieses Produkt verhindert nicht zwangsläufig sämtliche Unfälle. Niemals das Kind unbeaufsichtigt lassen.
- Überprüfen Sie, ob die Sicherheitsbarriere korrekt geschlossen ist.
- Überprüfen Sie die Sperre regelmäßig, um sicherzustellen, dass alle Apparaturen und Halterungen festsitzen.
- Zusatz- oder Ersatzteile sollten nur vom Hersteller oder Händler bezogen werden.
- Nicht verwenden, falls Komponenten fehlen oder beschädigt sind.
- Die Sicherheitssperre darf nicht an Fenstern montiert werden.
- Aufbau durch Erwachsenen erforderlich.
- Dieses Gitter wurde für Öffnungen zwischen 73.6 cm und 129 cm entwickelt.
- Niemals mehr als zwei Verlängerungen pro Seite des Gitters verwenden.
- Falls die Apparatur an einer anderen Oberfläche als einer Trockenwand oder Holz befestigt wird, beraten Sie sich bitte mit einem Fachmann bezüglich der Installation.
- Auf beiden Seiten des Gitters sind die Basisstützen zu verwenden.
- Die Sicherheitsbarriere entspricht der Norm EN 1930:2011.
- Diese Sicherheitsbarriere ist nur für den Hausgebrauch bestimmt.
- Die Sicherheitsbarriere sollte regelmäßig überprüft werden, um sicherzustellen, dass sie sicher ist und in Übereinstimmung mit dieser Anweisung funktioniert.
- Die Sicherheitssperre verfügt über ein manuelles Schließsystem.

⚠ ATTENZIONE

- **Non usare mai senza coperchi da parete.**
- Per prevenire lesioni gravi o morte, installare saldamente la barriera o il recinto e utilizzare secondo le istruzioni del produttore.
- L'installazione non sicura delle barriere ha comportato la morte o gravi infortuni dei bambini. Installare e utilizzare sempre correttamente la barriera utilizzando tutti i componenti richiesti.
- Un'installazione errata può essere pericolosa.
- Non utilizzare la barriera di sicurezza qualora un qualsiasi componente risulti danneggiato o mancante.
- Non impilare mai le barriere l'una sull'altra per formare una barriera più alta. Ciò potrebbe causare lesioni gravi o morte.
- La barriera di sicurezza è stata progettata per l'utilizzo con bambini fino a 24 mesi di età.
- Interrompere l'utilizzo nel caso in cui il bambino si arrampichi o rimuova la barriera.
- Utilizzare solamente con meccanismo di bloccaggio/serraggio innestato in modo sicuro.
- Per prevenire le cadute, non utilizzare mai in cima alle scale.
- Se la barriera di sicurezza viene utilizzata alla base delle scale, dovrebbe essere posizionata davanti al primo gradino più basso possibile.
- Installare il cancello solo su un'apertura solida e sicura. Si sconsiglia l'installazione sul montante della scala.
- Non utilizzare mai la barriera per tenere i bambini lontani dalla piscina.

⚠ ATTENZIONE

- Prima di iniziare l'installazione, verificare sempre che la barriera sia appoggiata sul pavimento.
- Questo prodotto non previene necessariamente tutti gli incidenti. Non lasciare mai i bambini senza sorveglianza.
- Controllare che la barriera di sicurezza sia chiusa correttamente.
- Controllare regolarmente la barriera per verificare che tutta la bulloneria e tutti i supporti siano serrati.
- Acquistare i componenti aggiuntivi o di ricambio solo dal produttore o dal distributore.
- Non utilizzare qualora un qualsiasi componente risulti danneggiato o mancante.
- La barriera di sicurezza non deve essere montata sulle finestre.
- Si richiede l'assemblaggio da parte di una persona adulta.
- Questo cancelletto è progettato per adattarsi ad aperture da 73.6 cm a 129 cm.
- Non utilizzare mai più di due estensioni per lato del cancelletto.
- In caso di fissaggio su una superficie diversa da cartongesso o legno, consultare un professionista per l'installazione.
- Utilizzare sempre i fermi di base su entrambi i lati del cancelletto.
- La barriera di sicurezza è conforme a EN 1930:2011.
- Questa barriera di sicurezza è esclusivamente per uso domestico.
- La barriera di sicurezza deve essere controllata regolarmente per garantire che sia sicura e funzionante in conformità alle presenti istruzioni.
- La barriera di sicurezza dispone di un sistema di chiusura manuale.

⚠ OSTRZEŻENIE

- **Nigdy nie używać bez kapturków ściennych**
- Aby nie dopuścić do poważnych obrażeń lub śmierci, należy dokładnie zainstalować barierkę lub zamknięcie oraz korzystać z nich zgodnie z instrukcjami producenta.
- Zainstalowane barierki bez zachowania norm bezpieczeństwa były przyczyną śmierci lub poważnych obrażeń dzieci. Zawsze należy montować i używać bramki według instrukcji, z wykorzystaniem wszystkich niezbędnych części.
- Nieprawidłowa instalacja może być niebezpieczna.
- Nie używaj barierki bezpieczeństwa, gdy brakuje jakiejś część lub gdy jakaś część jest uszkodzona.
- Nie wolno montować barierek jedna na drugiej w celu jej podwyższenia. Może to spowodować poważne obrażenia ciała lub śmierć.
- Barierka bezpieczeństwa jest przeznaczona do stosowania w przypadku dzieci w wieku do 24 miesięcy.
- Zaprzestać używania, gdy dziecko lub zwierzę może przejść nad barierką lub ją usunąć.
- Używać tylko przy właściwie zamocowanym mechanizmie blokady/zatrzasku.
- Aby uniknąć upadków, nie montować na górze biegu schodów.

⚠ OSTRZEŻENIE

• Jeżeli barierka zabezpieczająca ma być zamontowana u dołu schodów, powinna być umieszczona z przodu możliwie jak najniższego stopnia.
• Bramkę należy montować wyłącznie w solidnych i bezpiecznych otworach. Nie zaleca się montażu na słupkach schodowych.
• Nigdy nie używać do zablokowania dziecku wyjścia z basenu.
• Przed rozpoczęciem montażu sprawdzić, czy barierka opiera się o podłoże.
• Produkt nie zapobiegnie wszystkim wypadkom. Nigdy nie pozostawiaj dziecka bez opieki.
• Sprawdzić, czy barierka bezpieczeństwa jest prawidłowo zamknięta.
• Regularnie sprawdzać barierkę, aby upewnić się, że wszystkie urządzenia i mocowania są dokręcone.
• Dodatkowe lub zamienne części należy zamawiać wyłącznie u producenta lub dystrybutora.
• Nie używaj, gdy brakuje jakiejś części lub gdy jakaś część jest uszkodzona.
• Barierek bezpieczeństwa nie można montować w oknach.
• Montaż może być wykonany tylko przez osobę dorosłą.
• Barierka pasuje do otworów o wielkości 73.6–129 cm.

⚠ OSTRZEŻENIE

• Nigdy nie używaj więcej niż dwóch przedłużeń na jedną stronę bramki.
• Jeśli okucia zamontowano na powierzchni innej niż suchy tynk lub drewno, w sprawie instalacji należy skontaktować się z profesjonalistą.
• Blokady podstawy należy zawsze stosować po obu stronach bramki.
• Barierka bezpieczeństwa jest zgodna z normą 1930:2011.
• Ta barierka bezpieczeństwa jest przeznaczona wyłącznie do użytku domowego.
• Barierkę bezpieczeństwa należy regularnie sprawdzać tak, aby upewnić się, że jest stabilna i działa zgodnie z niniejszą instrukcją.
• Barierka bezpieczeństwa ma ręczny system zamykania.

⚠ ADVERTENCIA

- **Nunca usar sin protectores de pared**
- Para evitar lesiones graves o la muerte, instale de forma segura la barrera o cercado y utilícelo de acuerdo con las instrucciones del fabricante.
- No instalar barreras de forma segura ha provocado la muerte o lesiones graves de niños. Instale y utilice siempre la barrera tal y como se indica utilizando todas las piezas necesarias.
- Una instalación incorrecta puede ser peligrosa.
- No utilizar la barrera de seguridad si falta algún componente o hay alguno dañado.
- Nunca apilar barreras una encima de la otra para formar una barrera más alta. Esto podría provocar lesiones graves o la muerte.
- La barrera de seguridad ha sido diseñada para usar con niños de hasta 24 meses de edad.
- Dejar de usarla cuando un niño pueda trepar o soltar la barrera.
- Utilizar únicamente con el mecanismo de bloqueo/cierre bien acoplado.
- Para evitar caídas, nunca lo utilice en la parte superior de las escaleras.
- Nunca usar para mantener al niño alejado de la piscina.
- Si se utiliza la barrera de seguridad en la parte inferior de las escaleras, debe colocarse en la parte delantera del escalón más bajo posible.
- Solo instale la puerta en una abertura sólida y segura. No se recomienda instalar en el poste de la escalera.

⚠ ADVERTENCIA

- Asegurarse siempre de que la barrera esté apoyada contra el suelo antes de comenzar la instalación.
- Este producto no evitará necesariamente todos los accidentes. Nunca deje al niño desatendido.
- Comprobar que la barrera de seguridad esté correctamente cerrada.
- Comprobar la barrera con regularidad para ver si todos los accesorios y montajes están apretados.
- Solo deben obtenerse piezas adicionales o de repuesto del fabricante o distribuidor.
- No utilizar si falta algún componente o hay alguno dañado.
- La barrera de seguridad no debe colocarse a través de ventanas.
- El montaje debe realizarlo un adulto.
- Esta barrera está diseñada para adaptarse a aberturas entre 73.6 y 129 cm.
- Nunca utilice más de dos extensiones por cada lado de la barrera.
- Si monta los accesorios en una superficie que no sea de yeso o madera, consulte a un profesional acerca de la instalación.
- Deben utilizarse cerraduras de base en todo momento a ambos lados de la barrera.
- La barrera de seguridad cumple con la norma EN 1930:2011.
- Esta barrera de seguridad es solo para uso doméstico.
- La barrera de seguridad debe comprobarse regularmente para asegurarse de que esté fija y funcione de acuerdo con estas instrucciones.
- La barrera de seguridad tiene un sistema de cierre manual.

⚠ VARNING

- **Använd aldrig utan väggfötter.**
- Montera säkerhetsgrinden på ett säkert sätt för att undvika personskador och följ tillverkarens instruktioner vid användning.
- Barn har omkommit eller skadats allvarligt på grund av felmonterade säkerhetsgrindar. Följ instruktionerna vid montering och användning med alla nödvändiga delar.
- Felaktig montering kan innebära risker.
- Använd inte säkerhetsgrinden om delar har skadats eller saknas.
- Förhöj inte säkerhetsbarriären genom att montera mer än en grind i höjdled. Det kan leda till allvarliga personskador eller livsfara.
- Säkerhetsgrinden har utformats för barn upp till 2 års ålder.
- Sluta använda grinden om ett barn kan klättra över eller öppna den.
- Kontrollera att låsmekanismen griper in ordentligt vid användning.
- Använd inte som fallskydd högst upp i en trappa.
- Om säkerhetsgrinden används längst ner i trappan bör den placeras nedanför det lägsta trappsteget.
- Montera grinden endast på ställen där den sitter stadigt och säkert. Bör ej monteras på en trappstolpe.
- Använd inte för att hålla barn borta från en bassäng.
- Låt säkerhetsgrinden vila mot golvet före montering.

⚠ VARNING

- Ingen garanti lämnas av att produkten skyddar mot alla olyckor. Lämna aldrig barn utan uppsikt.
- Kontrollera att säkerhetsgrinden är ordentligt stängd.
- Kontrollera regelbundet alla säkerhetsgrindens fästelement och fästen.
- Reservdelar eller utbytesdelar ska endast köpas från tillverkaren eller distributören.
- Använd inte om någon del saknas eller är skadad.
- Säkerhetsgrinden får inte placeras över fönster.
- Montering skall utföras av en vuxen person.
- Säkerhetsgrinden är avsedd för öppning med bredd 73.6–129 mm (29–51 tum).
- Använd inte mer än två förlängningar på varje sida av grinden.
- Rådfråga en yrkesperson om skruvarna skall fästas i annat material än gips eller trä.
- Nedre lås ska alltid användas på båda sidor av grinden.
- Säkerhetsgrinden uppfyller EN 1930:2011
- Denna säkerhetsgrind är endast avsedd för bostäder.
- Kontrollera regelbundet att säkerhetsgrinden sitter fast ordentligt och fungerar enligt dessa instruktioner.
- Säkerhetsgrinden har en anordning för manuell stängning.

⚠ VAROITUS

• Älä käytä koskaan ilman seinäkuppeja.

• Välttääksesi vakavan loukkaantumisen tai kuoleman asenna turvaeste tai -aitaus turvallisesti ja käytä valmistajan ohjeiden mukaan.

• Lapsia on kuollut tai loukkaantunut vakavasti, kun esteistä ei ole asennettu turvallisesti. Asenna ja käytä estettä ohjeiden mukaan käyttämällä kaikkia vaadittuja osia.

• Virheellinen asennus voi olla vaarallinen.

• Älä käytä, jos yksikään osa on vahingoittunut tai puuttuu.

• Esteitä ei saa koskaan pinota päällekkäin korkeamman esteen muodostamiseksi. Sellainen saattaa aiheuttaa vakavan loukkaantumisen tai kuoleman.

• Turvaeste on suunniteltu käytettäväksi enintään 24 kuukauden ikäisten lasten kanssa.

• Lopeta käyttö, kun lapsi voi kiivetä yli tai irrottaa esteen.

• Käytä vain lukitus-/salpamekanismilla, joka on kytketty varmasti.

• Estääksesi putoamiset älä koskaan käytä turvaestettä portaiden yläpäässä.

• Mikäli portaiden alapäässä käytetään turvaestettä, se tulee sijoittaa alimman askelman eteen.

• Asenna este vain tukevaan ja turvalliseen aukkoon. Ei suositella asennettavaksi porraspylväikköön.

• Älä koskaan käytä pitääksesi lapsen poissa uima-altaalta.

• Varmista aina, että este lepää lattiaa vasten, ennen kuin aloitat asennuksen.

⚠ VAROITUS

- Tämä tuote ei välttämättä estä kaikkia onnettomuuksia. ÄLÄ KOSKAAN jätä lasta vartioimatta.
- Tarkista, että turvaeste on suljettu oikein.
- Tarkasta este säännöllisesti nähdäksesi, onko kaikki osat ja kiinnikkeet kiristetty tiukasti.
- Lisä- tai varaosia saa hankkia vain valmistajalta tai jakelijalta.
- Älä käytä, jos yksikään osa puuttuu tai on vahingoittunut.
- Turvaestettä ei saa asentaa ikkuna-aukkoihin.
- Kokoamisen saa tehdä vain aikuinen.
- Tämä turvaeste on suunniteltu sopimaan 73,6–129 cm (29–51 tuuman) leveisiin aukkoihin.
- Älä koskaan käytä enempää kuin kahta jatketta turvaesteen sivua kohti.
- Jos asennus tapahtuu muunlaiseen pintaan kuin kipsilevyyn tai puuhun, käänny ammattilaisen puoleen kysyäksesi asennuksesta.
- Pohjalukkoja on käytettävä aina esteen molemmilla puolilla.
- Turvaeste on standardin EN 1930:2011 mukainen.
- Tämä turvaeste on tarkoitettu vain kotikäyttöön.
- Turvaeste on tarkastettava säännöllisesti, jotta varmistetaan näiden ohjeiden mukainen turvallisuus ja toiminta.
- Turvaesteessä on manuaalinen sulkujärjestelmä.

⚠ ADVARSEL

- **Må aldri brukes uten veggfester.**
- For å unngå alvorlig skade eller død, må gjerde eller grind monteres trygt og brukes i henhold til produsentens instruksjoner.
- Barn har dødd eller blitt alvorlig skadet som en følge av feilmonterte grinder. Sørg alltid for å installere og bruke grinden som henvist, med alle delene i bruk.
- Feilaktig installering kan være farlig.
- Ikke bruk sikkerhetsgrinden dersom noen komponenter er skadet eller mangler.
- Grinder må aldri stables på hverandre for å skape en høyere grind. Dette kan føre til alvorlig skade eller død.
- Sikkerhetsgrinden er utviklet for barn opp til 24 måneder.
- Stans bruken når barnet kan klatre over eller åpne grinden.
- Brukes kun med låse/lukkemekanismen trygt lukket.
- For å forhindre fall, må grinden aldri brukes øverst i trapper.
- Hvis sikkerhetsgrinden brukes i bunnen av trappen, bør den plasseres foran det lavest mulige trinnet.
- Installer porten kun i en åpning som er solid og sikker. Det anbefales ikke å installere på trappestolper.
- Må aldri brukes for å holde barn eller kjæledyr vekk fra basseng.
- Sørg alltid for at grinden hviler mot gulvet før installasjonen starter.

⚠ ADVARSEL

• Dette produktet vil ikke nødvendigvis forhindre alle ulykker. Forlat aldri barn eller kjæledyr uten tilsyn.
• Sjekk at sikkerhetsgrinden er korrekt lukket.
• Sjekk grinden jevnlig for å se at alle deler og fester er stramme.
• Ekstra deler eller erstatningsdeler bør kun skaffes fra produsenten eller distributøren.
• Må ikke brukes dersom noen deler mangler eller er skadet.
• Sikkerhetsgrinden må ikke festes på tvers av vinduer.
• Må monteres av en voksen.
• Denne porten er utformet for å passe til åpninger på 73,6 til 129 cm (29” til 51”).
• Bruk aldri mer enn to forlengelser per side av porten.
• Hvis jernvareutrustning monteres på en annen overflate enn gipsplate eller treverk, rådfør deg med fagperson om installeringen.
• Sokkellåser skal alltid brukes, på begge sider av porten.
• Sikkerhetsgrinden er i samsvar med EN 1930:2011
• Denne sikkerhetsgrinden er kun for husholdningsbruk.
• Sikkerhetsgrinden bør kontrolleres regelmessig for å sjekke at den er sikker og fungerer i henhold til disse instruksjonene.
• Sikkerhetsgrinden har et manuelt låsesystem.

⚠ ADVARSEL

• Må aldrig bruges uden vægholdere.

For at forhindre alvorlig skade eller død skal barrieren installeres og bruges i overensstemmelse med producentens vejledning.

• Der er børn, der er døde eller kommet alvorligt til skade, når barrierer ikke er blevet installeret korrekt. Installer og brug altid barrieren som beskrevet med alle nødvendige dele.

• Forkert installation kan være farlig.

• Må ikke bruges, hvis nogle dele mangler eller er beskadigede.

• Stabl aldrig barrierer oven på hinanden for at få en højere afskærmning. Det kan resultere i alvorlige kvæstelser eller dødsfald.

• Sikkerhedsbarrieren er designet til børn op til 24 måneder.

• Må ikke bruges, når et barn kan klatre over eller bevæge barrieren.

• Må kun bruges med låse-/lukningsmekanismen sikkert aktiveret.

• For at forhindre fald, må den aldrig bruges øverst på en trappe.

• Hvis sikkerhedsbarrieren anvendes ved bunden af trappen, skal den placeres foran det nederste trin.

• Installer kun lågen i en åbning, der er solid og sikker. Det anbefales ikke at installere produktet på en trappestolpe.

• Må aldrig bruges til at holde børn væk fra swimmingpools.

• Sørg altid for, at barrieren hviler på gulvet, før installationen påbegyndes.

⚠ ADVARSEL

• Dette produkt vil ikke nødvendigvis forebygge alle uheld. Efterlad aldrig barnet uden opsyn.
• Kontroller, at sikkerhedsbarrieren er korrekt lukket.
• Kontroller barrieren regelmæssigt for at sikre, at alle dele og beslag er spændt fast.
• Ekstra eller udskiftningsdele bør kun købes fra producenten eller en distributør.
• Må ikke bruges, hvis nogen del mangler eller er beskadiget.
• Sikkerhedsbarrieren må ikke anvendes på tværs af vinduer.
• Skal samles af en voksen.
• Denne låge er designet til at passe til åbninger på 73,6 cm (29 tommer) til 129 cm (51 tommer).
• Brug aldrig mere end to udvidelser per side af lågen.
• Hvis delene skal monteres på andre overflader end gipsvæg, bør du konsultere en sagkyndig angående installationen.
• Bundlåsene skal altid bruges på begge sider af lågen.
• Sikkerhedsbarrieren er i overensstemmelse med EN 1930:2011
• Denne sikkerhedsbarriere er kun til husholdningsbrug.
• Sikkerhedsbarrieren bør kontrolleres regelmæssigt for at sikre, at den er sikker og fungerer i overensstemmelse med disse anvisninger.
• Sikkerhedsbarrieren har et manuelt lukkesystem.

⚠ FIGYELMEZTETÉS

- **Soha ne használja a fali szerelvények nélkül.**
- A súlyos sérülések vagy halálesetek megelőzése érdekében biztonságosan szereljen fel a korlátot vagy lekerítést, és a gyártó utasításai szerint használja.
- A nem biztonságosan felszerelt korlátok már okozták gyermekek halálát vagy súlyos sérülését. A korlátot mindig az utasítások szerint szerelje össze és használja, és használja fel az összes szükséges alkatrészt.
- A helytelen felszerelés veszélyes lehet.
- Hiányzó vagy sérült alkatrészekkel ne használja a biztonsági korlátot.
- Soha ne helyezzen egymásra korlátokat annak érdekében, hogy magasabb korlátot képezzen. Ez akár súlyos sérülésekhez vagy halálesethez is vezethet.
- A biztonsági korlátot legfeljebb 24 hónapos korú gyermekek számára tervezték.
- Ne használja tovább, ha a gyermek már át tud mászni a korláton vagy el tudja azt mozdítani.
- Kizárólag biztonságosan rögzített retesszel használja.

⚠ FIGYELMEZTETÉS

• Az esések elkerülése érdekében soha ne használja lépcső tetején.
• Ha a biztonsági korlátot a lépcső alján használja, azt a lehető legalacsonyabb lépcsőfok elejéhez kell helyezni.
• A kaput csak stabil és biztonságos nyílásba szerelje be. Nem ajánlott lépcsőoszlopra szerelni.
• Soha ne használja a gyermek medencétől való távoltartására.
• A korlát összeszerelése előtt mindig győződjön meg arról, hogy a korlát egyenletesen a padlóhoz ér.
• A termék nem feltétlenül akadályoz meg minden balesetet. Soha ne hagyja felügyelet nélkül a gyermeket.
• Ellenőrizze, hogy a biztonsági korlát megfelelően be van-e zárva.
• Rendszeresen ellenőrizze a korlátot, hogy minden alkatrész és szerelvény szorosan illeszkedik-e.
• További vagy cserealkatrészeket kizárólag csak a gyártótól vagy forgalmazótól szerezzen be.
• Hiányzó vagy sérült alkatrészekkel ne használja.
• A biztonsági korlátot tilos ablakok elé szerelni.
• Felnőtt szerelje össze.

⚠ FIGYELMEZTETÉS

• Ezt a kaput 73,6–129 cm (29–51 hüvelyk) nagyságú nyílásokhoz tervezték.
• Soha ne használjon kettőnél több bővítőt kapuoldalanként.
• Ha nem gipszkartonhoz vagy fához rögzíti az alkatrészeket, akkor a felszereléshez kérje szakember tanácsát.
• Az alapzárakat mindig használni kell a kapu mindkét oldalán.
• A biztonsági korlát megfelel az EN 1930:2011-es szabványnak
• Ez a biztonsági korlát kizárólag háztartási használatra szolgál.
• A biztonsági korlátot rendszeresen ellenőrizni kell annak érdekében, hogy biztonságos legyen és a jelen útmutató szerint működjön.
• A biztonsági korlát kézi zárrendszerrel rendelkezik.

EN: Maintenance: Do not use abrasive cleaners or bleach. Clean by sponging with warm water and a mild detergent.

NL: Onderhoud: Gebruik geen schurende schoonmaakmiddelen of bleekmiddel. Reinig met behulp van een spons met warm water en een mild reinigingsmiddel.

FR: Entretien : Ne pas utiliser de nettoyants abrasifs ou d'eau de Javel. Nettoyer à l'aide d'une éponge imbibée d'eau tiède et de détergent doux.

DE: Instandhaltung: Verwenden Sie keine Scheuerreiniger oder Bleichmittel. Mit einem Schwamm, warmem Wasser und mildem Reinigungsmittel reinigen.

IT: Manutenzione: Non utilizzare detergenti abrasivi o la candeggina. Pulire tramite spugnatura con acqua calda e detergente delicato.

PL: Konserwacja: Nie używaj środków ścierających ani wybielających. Czyść gąbką i ciepłą wodą z użyciem łagodnego detergentu.

ES: Mantenimiento: No utilice limpiadores abrasivos ni blanqueador. Limpie con una esponja con agua tibia y un detergente suave.

SV: Underhåll: Använd inte slipande rengöringsmedel eller blekmedel. Rengör med en svamp med varmt vatten och milt rengöringsmedel.

FI: Huolto: Älä käytä hankaavia puhdistusaineita tai valkaisuainetta.
Puhdista sienellä ja lämpimällä vedellä sekä miedolla pesuaineella.

NO: Vedlikehold: Ikke bruk rengjøringsmidler med slipemiddel eller blekemiddel.
Vaskes med svamp, varmt vann og et mildt vaskemiddel.

DA: Vedligeholdelse: Brug ikke slibende rengøringsmidler eller klorholdige rengøringsmidler. Rengør med en svamp, der er fugtet med varmt vand og et mildt rengøringsmiddel.

HU: Karbantartás: Ne használjon súrolószert és fehérítőt.
Tisztítsa meleg vízzel és enyhe tisztítószerrel átitatott szivaccsal.

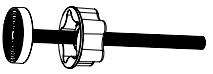

x4



x4

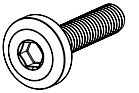

x2

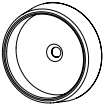

x4

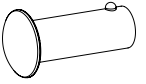

x1



x1

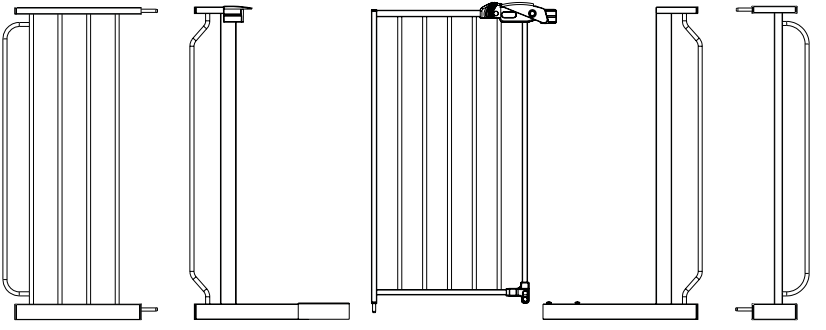

x1 x1 x1 x1 x1

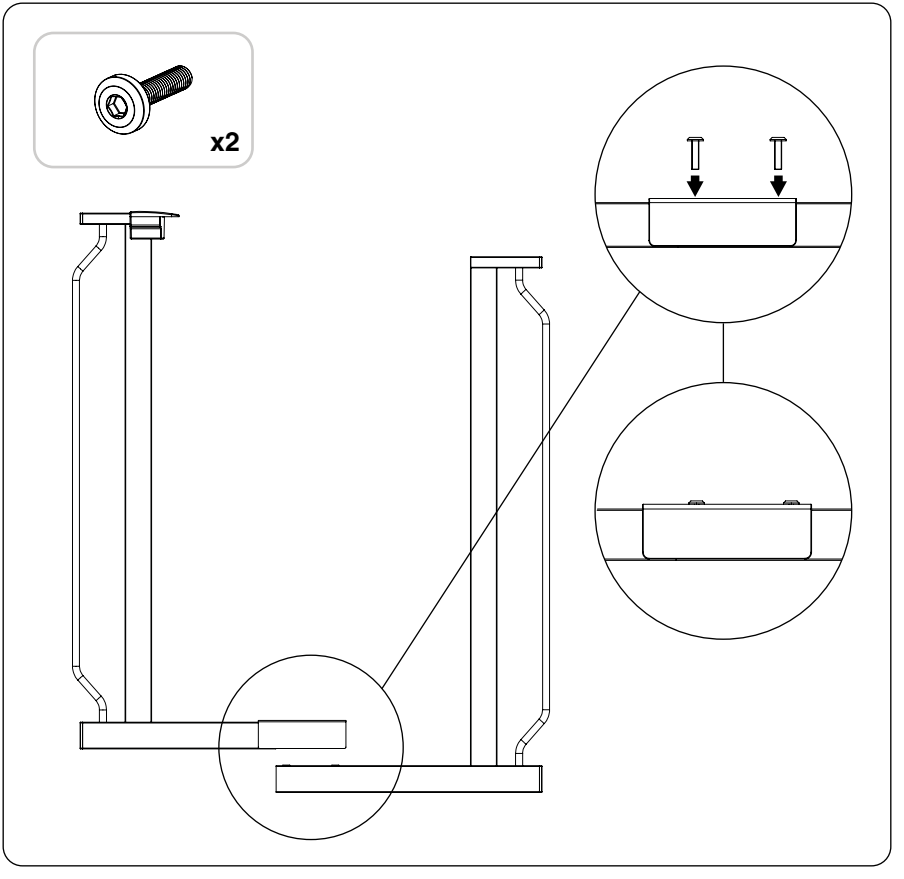
x2

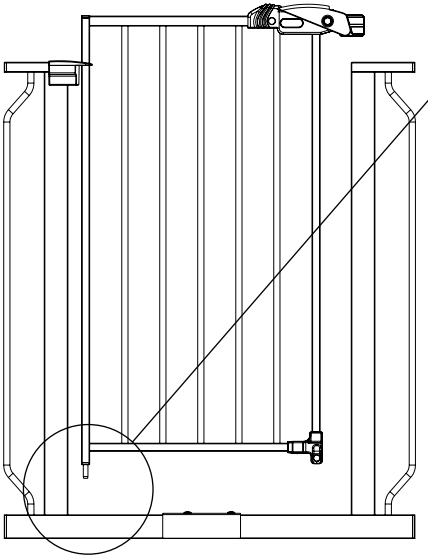

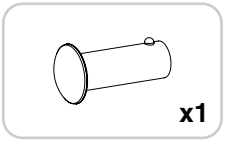
x1

EN: NOTE: You will notice a slight gap between the gate door latch and the frame tube. **This is not a defect.** Your gate is a pressure mounted gate and this gap will disappear once you tighten your gate in the doorway opening.

NL: OPMERKING: U zult een kleine gleuf zien tussen de vergrendeling van de hekdeur en deframebuis. **Dit is geen defect.** Uw hek wordt onder druk gemonteerd en deze gleuf zal verdwijnen zodra u uw hekdeuropening vastdrukt.

FR: REMARQUE : Vous remarquerez un léger écart entre le *loquet du portillon de la barrière* et le *cadre*. **Ce n'est pas un défaut.** La barrière est montée par pression et cet écart disparaîtra une fois que vous l'aurez serré dans l'embrasure.

DE:HINWEIS: Sie werden einen schmalen Spalt zwischen der *Gittertürverriegelung* und dem *Rahmen sehen*. **Dies ist kein Defekt.** Ihr Gitter ist ein Druckgitter und dieser Spalt wird verschwinden, wenn Sie das Gitter in seiner Öffnung festziehen.

IT: NOTA: Si osserverà un piccolo spazio tra il *fermo della porta del cancelletto* e il *tubo del telaio*. **Non si tratta di un difetto.** Questo è un cancelletto fissato a pressione e questo spazio sparirà dopo aver serrato lo stesso nella propria apertura.

PL: UWAGA: Zauważysz małą przestrzeń pomiędzy zatrzaskiem drzwi barierki a rurką ramy. **To nie jest wada.** Barierka jest mocowana z wykorzystaniem siły naporu i ta przestrzeń zniknie, gdy dociśniesz barierkę w jej otwór.

ES: NOTA: notará un pequeño espacio entre el pestillo de la barrera y el tubo del marco. **Esto no es un defecto.** Su barrera es una barrera montada a presión y este espacio desaparecerá en cuanto la apriete en la abertura de la entrada.

SV: OBS: Du kommer att märka att det finns ett litet mellanrum mellan grindens låshasp och ramröret. **Det är inte en defekt.** Grinden är tryckmon- terad och mellanrummet försvinner när grinden stängs i öppningen.

FI: HUOMAA: Huomaat pienen aukon turvaesteen salvan ja kehysputken välissä. **Tämä ei ole vika.** Turvaeste on paineohjattu, ja tämä aukko katoaa, kun kiristät esteen oviaukkoon.

NO: MERK: Du vil kunne se et lite mellomrom mellom dørlåsen og rammerøret. **Dette er ikke en defekt.** Grinden monteres ved hjelp av trykk, og dette mellomrommet vil forsvinne så fort grinden strammes i døråpningen.

DA: BEMÆRK: Du vil se en mindre afstand mellem lågen og rammens rør. **Det er ikke en defekt.** Din låge monteres ved hjælp af tryk, og denne afstand vil forsvinde, når du fastspænder din låge i døråbningen.

HU: MEGJEGYZÉS: A kapu ajtajának retesze és a keret csöve között kisebb rés látható. **Ez nem hiba.** A kapu nyomással van rögzítve, és ez a rés eltűnik, amint szorosan a kapu- nyíláshoz rögzíti a kaput.

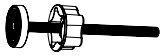

x4

EN: ADJUSTMENT WHEEL
NL: MOER VOOR AFSTELLING
FR: MOLETTE DE RÉGLAGE
DE: JUSTIERRAD
IT: MANOPOLA DI REGOLAZION
PL: GAŁKA REGULACJI
ES: RUEDA DE AJUSTE
SV: INSTÄLLNINGSRATT
FI: SÄÄTÖPYÖRÄ
NO: JUSTERINGSHJUL
DA: JUSTERINGSHJUL
HU: BEÁLLÍTÓKERÉK

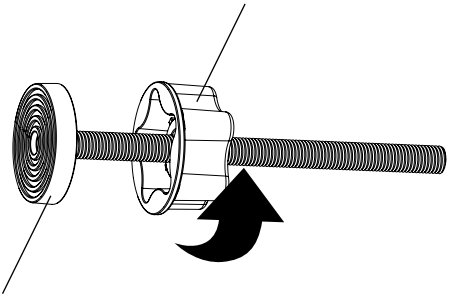

EN: RUBBER FOOT
NL: RUBBEREN VOET
FR: PIED EN CAOUTCHOUC
DE: GUMMIFUSS
IT: PIEDINO DI GOMMA
PL: GUMOWA NASAD
ES: CIERRE DE BASE
SV: GUMMIFOT
FI: KUMIJALKA
NO: GUMMIFOT
DA: GUMMIFOD
HU: GUMI TALPAZAT

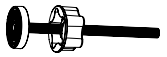

x4

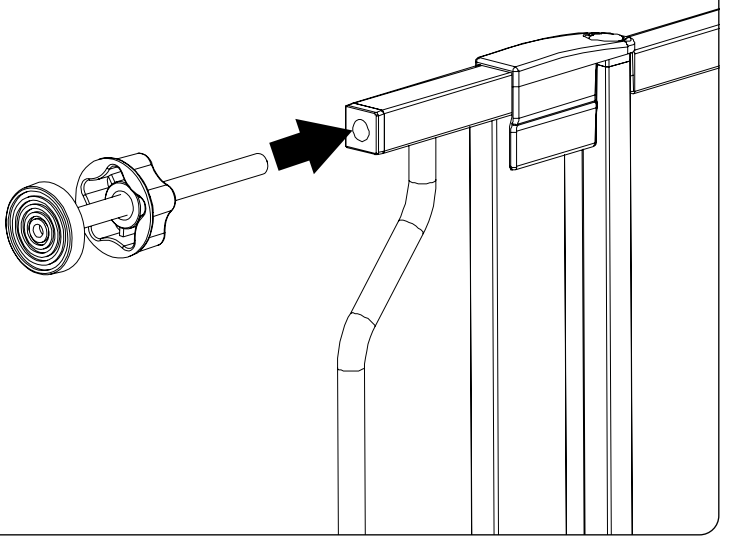

EN: The gap between the gate and wall should not exceed more than 2 inches. Make the appropriate adjustment to ensure you have installed your gate safely.

NL: De gleuf tussen het hek en de muur mag niet meer dan 2 inches (5,1 cm) zijn. Verricht de correcte aanpassingen, om er zeker van te zijn dat u uw hek veilig heeft geïnstalleerd.

FR: l'écart entre la barrière et le mur ne doit pas dépasser plus de 5 cm. Faire les ajustements nécessaires pour vous assurer que vous avez installé votre barrière en toute sécurité

DE: Die Lücke zwischen dem Gitter und der Wand sollte 5,08 cm nicht übersteigen. Machen Sie die notwendigen Anpassungen, um sicherzustellen, dass Sie Ihr Gitter sicher installiert haben.

IT: Lo spazio tra il cancelletto e la parete non deve essere superiore a 6 cm. Eseguire le regolazioni opportune per garantire l'installazione sicura del cancelletto.

PL: Przestrzeń pomiędzy barierką a ścianą nie powinna być większa nić 5 cm. Dokonaj odpowiedniej regulacji, aby upewnić się, że barierka jest dobrze zainstalowana.

ES: El espacio entre la barrera y la pared no debe superar los 5 cm. Realice el ajuste adecuado para asegurarse de que ha instalado la barrera de forma segura.

SV: OBS: Du kommer att märka att det finns ett litet mellanrum mellan grindens låshasp och ramröret. Det är inte en defekt. Grinden är tryckmon- terad och mellanrummet försvinner när grinden stängs i öppningen.

FI: HUOMAA: Huomaat pienen aukon turvaesteen salvan ja kehysputken välissä. Tämä ei ole vika. Turvaeste on paineohjattu, ja tämä aukko katoaa, kun kiristät esteen oviaukkoon.

NO: MERK: Du vil kunne se et lite mellomrom mellom dørlåsen og rammerøret. Dette er ikke en defekt. Grinden monteres ved hjelp av trykk, og dette mellomrommet vil forsvinne så fort grinden strammes i døråpningen.

DA: BEMÆRK: Du vil se en mindre afstand mellem lågen og rammens rør. Det er ikke en defekt. Din låge monteres ved hjælp af tryk, og denne afstand vil forsvinde, når du fastspænder din låge i døråbningen.

HU: MEGJEGYZÉS: A kapu ajtajának retesze és a keret csöve között kisebb rés látható. Ez nem hiba. A kapu nyomással van rögzítve, és ez a rés eltűnik, amint szorosan a kapu- nyíláshoz rögzíti a kaput.

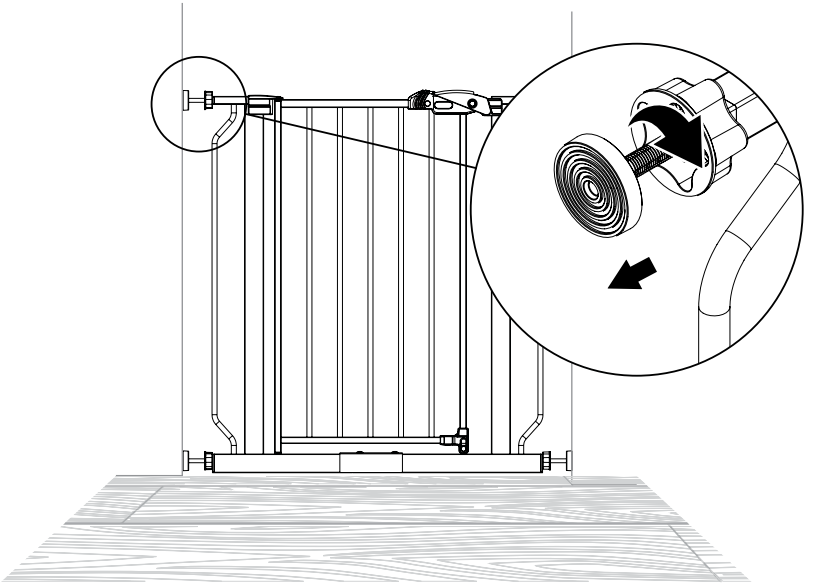

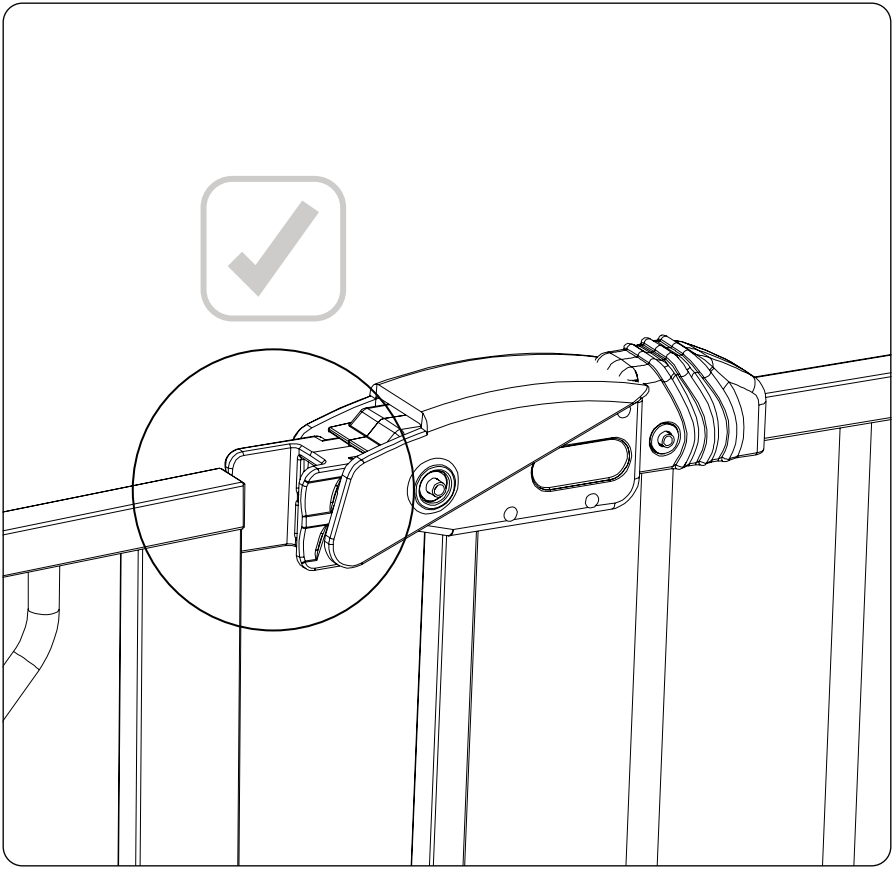

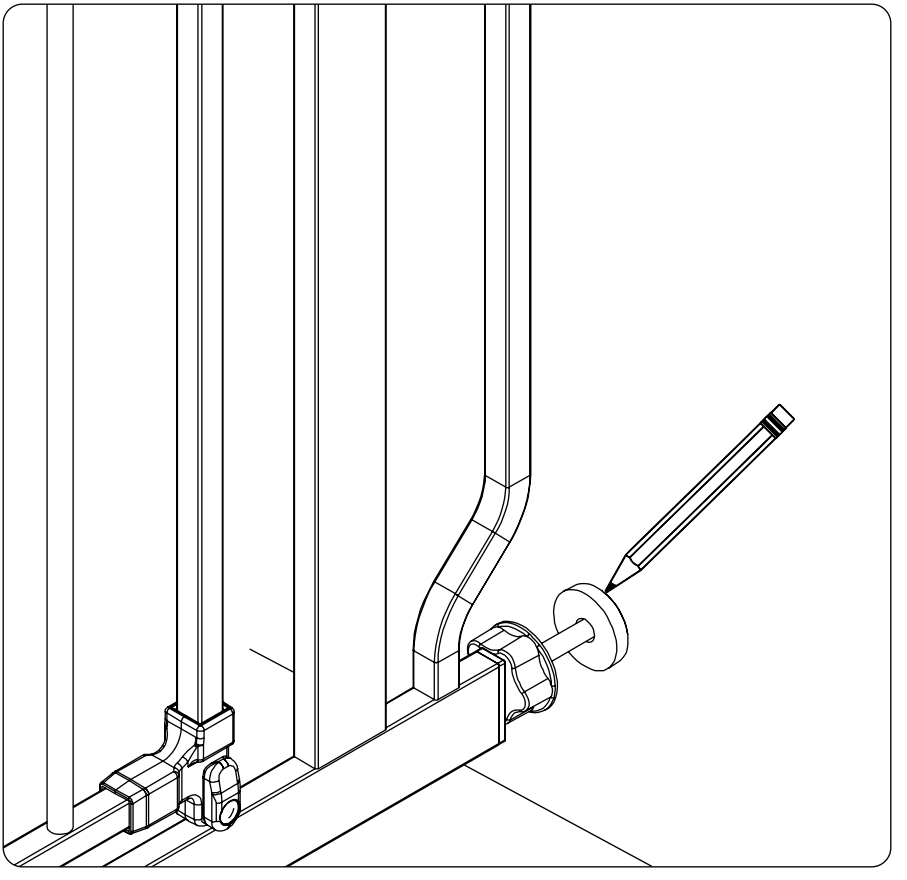

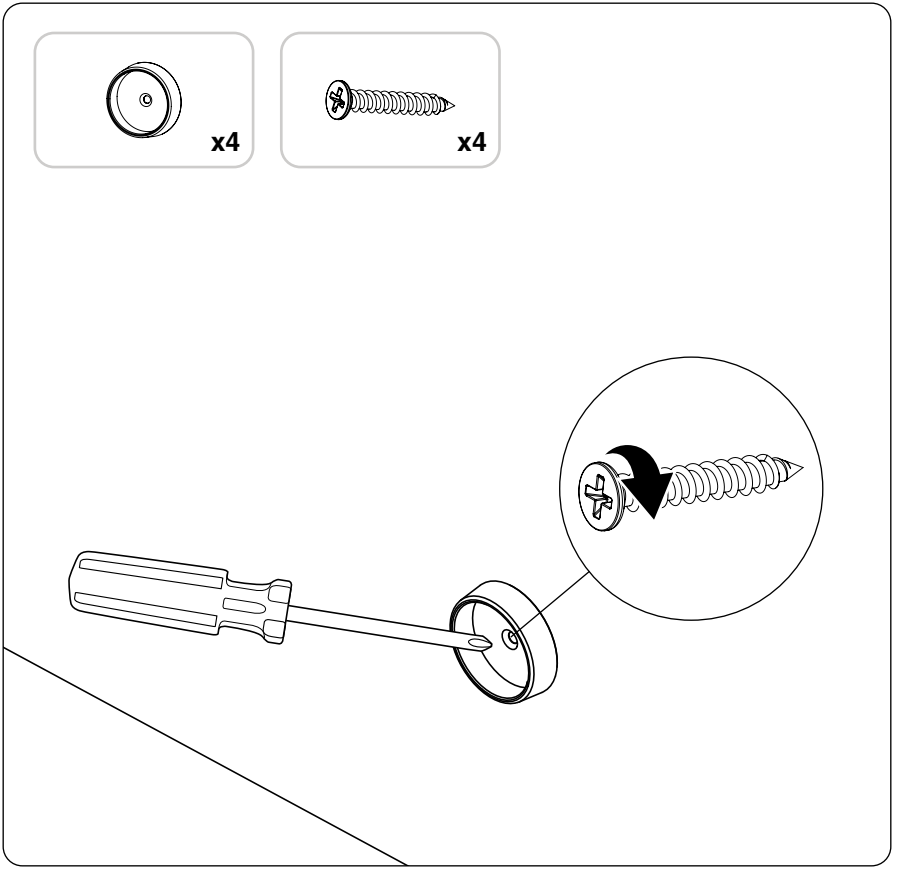
x4
x4



x4

EN: NEVER USE WITHOUT WALL CUPS.
NL: NOOIT GEBRUIKEN ZONDER WANDPLAATJES.
FR: NE JAMAIS UTILISER SANS COUPELLES MURALES.
DE:NIEMALS OHNE WANDSCHALEN VERWENDEN.
IT: NON USARE MAI SENZA COPERCHI DA PARETE.
PL: NIGDY NIE UŻYWAĆ BEZ KAPTURKÓW ŚCIENNYCH
ES: NUNCA USAR SIN PROTECTORES DE PARED
SV: ANVÄND ALDRIG UTAN VÄGGFÖTTER
FI: ÄLÄ KOSKAAN KÄYTÄ ILMAN SEINÄKUPPEJA.
NO: MÅ ALDRI BRUKES UTEN VEGGFESTER.
DA: MÅ ALDRIG BRUGES UDEN VÆGHOLDERE.
HU: SOHA NE HASZNÁLJA A FALI SZERELVÉNYEK NÉLKÜL.

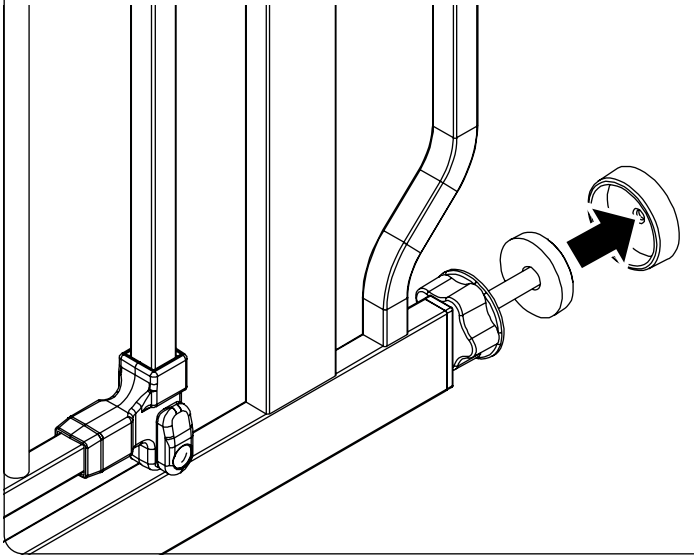

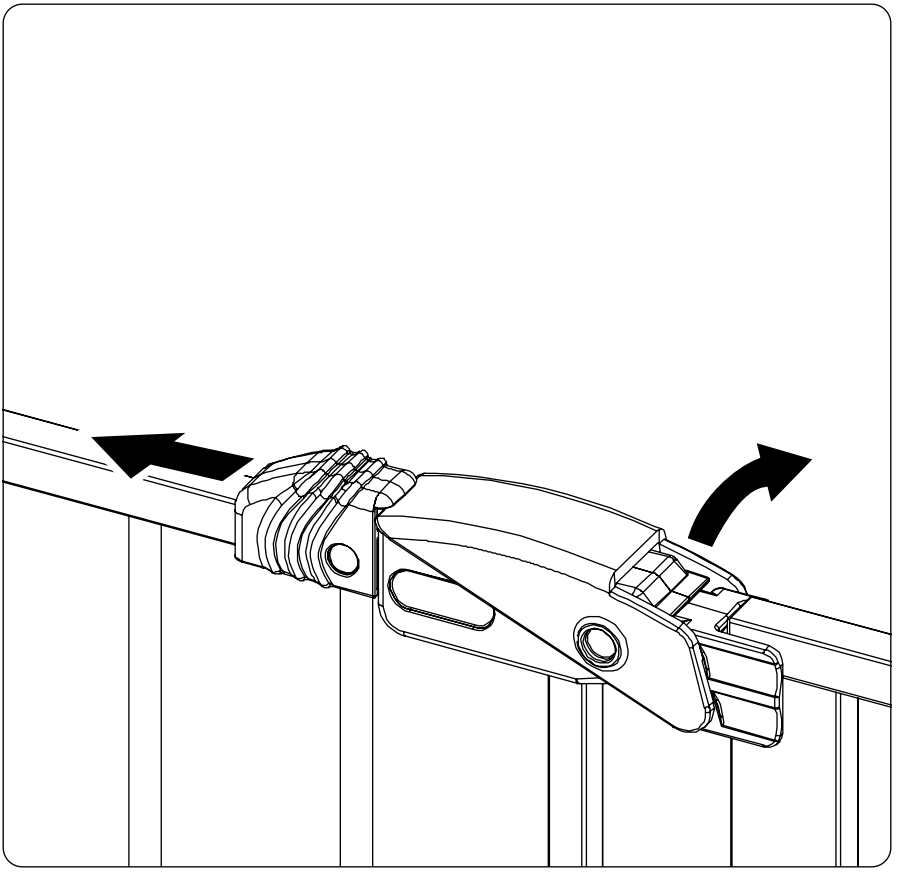

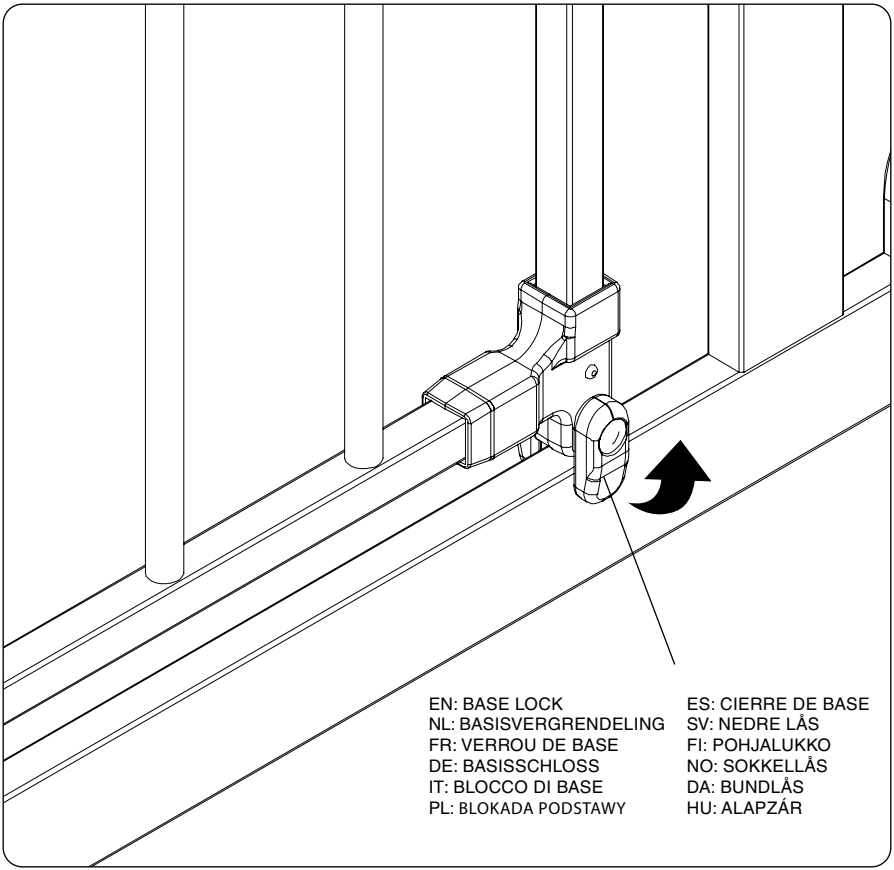
EN: BASE LOCK
NL: BASISVERGRENDELING
FR: VERROU DE BASE
DE: BASISSCHLOSS
IT: BLOCCO DI BASE
PL: BLOKADA PODSTAWY
ES: CIERRE DE BASE
SV: NEDRE LÅS
FI: POHJALUKKO
NO: SOKKELLÅS
DA: BUNDLÅS
HU: ALAPZÁR

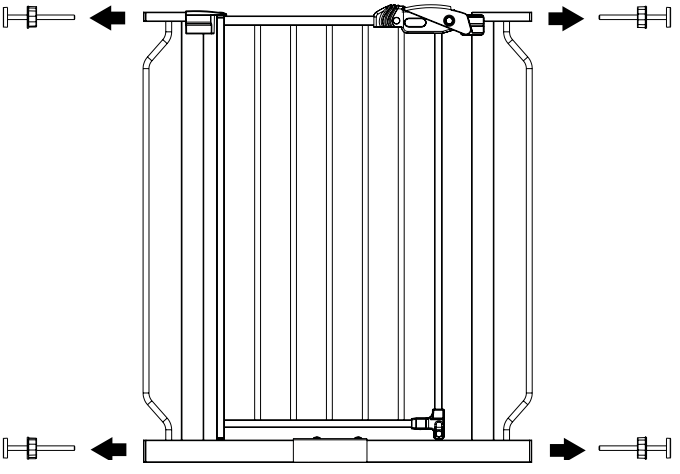

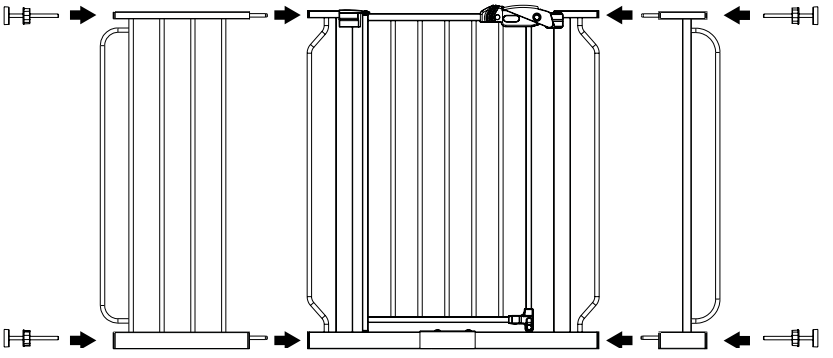





www.regalo-baby.com



Regalo International, LLC.
3200 Corporate Center Drive, Suite 100
Burnsville, MN 55306, USA



866.272.5274 (U.S. only) or 952.435.1080

20250217ET